■W−50−124BPG　分解図

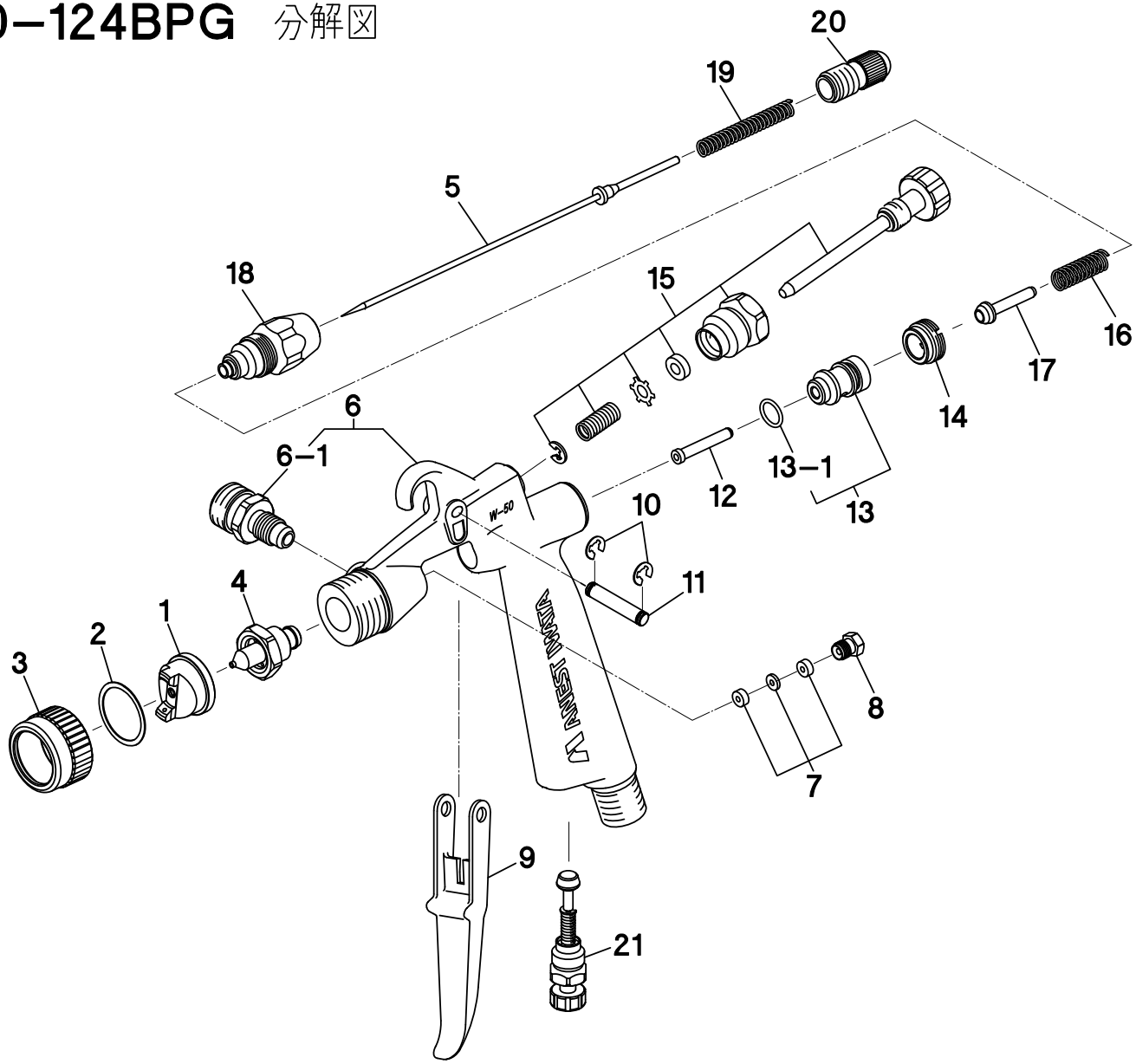

番号	部品名称
21	空気量調節装置
20	塗料調節ツマミ
19	ニードル弁ばね
18	調節ガイドセット
17	空気弁
16	空気弁ばね
15	パタン調節装置
14	空気弁シート押し
13-1	Oリング
13	空気弁シートセット
12	空気弁棒
11	引金止め輪
10	E形止め輪
9	引金
8	ニードル弁パッキン押し
7	ニードル弁パッキンセット
6-1	塗料ニップル
6	本体セット
5	ニードル弁セット
4	塗料ノズル
3	カバー
2	パッキン
1	空気キャップ

アネスト岩田株式会社