ANEST IWATA

高真空排気システム
High Vacuum Pumping System

DRY SCROLL + TMP

ロータリーポンプよりクリーン
ダイヤフラムポンプより速い

コンパクトでリーズナブル
70L/sモデルは選べる3タイプ

形式 Model	VTU-070-BL	VTU-070-BM	VTU-070-BH
スクロールポンプ Foreline pump (Scroll)	DVSL-100C	ISP-50	ISP-90
ターボ分子ポンプ Turbo molecular pump (TMP)	TG70F (株)大阪真空機器製作所		
到達圧力 Ultimate pressure (Pa)	10^{-4} (No baking)	10^{-5} (No baking)	
電源電圧 Voltage (V)	1Φ AC100V, 115V, 200V, 230V		
外形寸法 Dimensions (WxLxH) (mm)	235 x 436 x 475		
オプション Optional parts	自動バルブなど Isoration Valve etc.		

VTU-070-BM (ISP-50搭載) 低騒音 リークタイト

VTU-070-BH (ISP-90搭載) 高真空 低騒音

VTU-070-BL (DVSL-100C搭載) 高排気 リーズナブル

用途に合わせてカスタマイズできる大型モデル

VTC-070-BV1/2　VTC-150-MV1/2　VTC-220-BV1/2　VTC-300-EH1/2

形式 Model	VTC-070-BV1/2	VTC-150-MV1/2	VTC-220-BV1/2	VTC-300-EH1/2
スクロールポンプ Foreline pump (Scroll)	ISP-250C-SV			
ターボ分子ポンプ Turbo molecular pump (TMP)	TG70F (株)大阪真空機器製作所	PT150 (株)島津製作所	TG220F (株)大阪真空機器製作所	STP-301 エドワーズ(株)
到達圧力 Ultimate pressure (Pa)	10^{-6} (No baking)			
電源電圧 Voltage (V)	Single phase 100,115/200,230			
外形寸法 Dimensions (WxLxH) (mm)	350 x 490 x 833	350 x 490 x 897	350 x 490 x 918	417 x 599 x 810
オプション Optional parts	チャンバ・真空計・自動バルブ など Chamber, Full range gauge, Isoration Valve etc.			

- Please ask the detailed specifications for three phase motor and chambers etc.
- Price is depend on customer specification.

VTU-070シリーズ　外形図

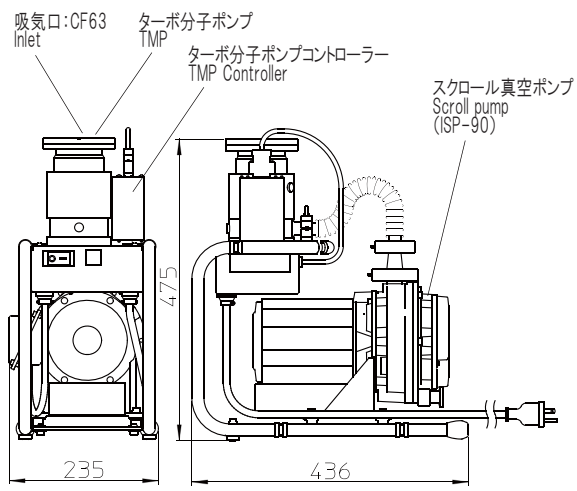

VTU-070-BH
（標準仕様）

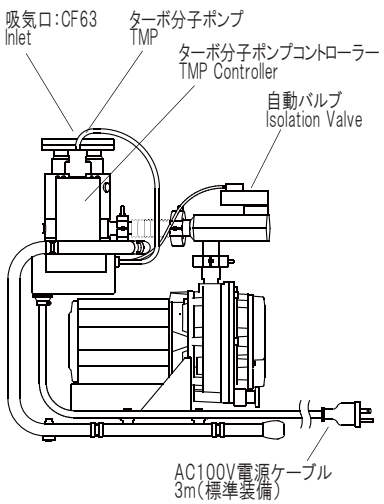

VTU-070-BH
（自動バルブ付き仕様）

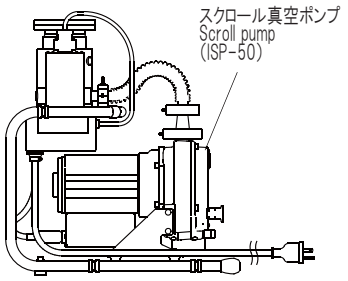

VTU-070-BM（標準仕様）

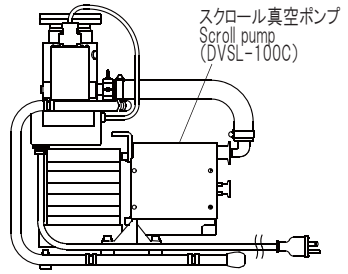

VTU-070-BL（標準仕様）

VTCシリーズ　外形図

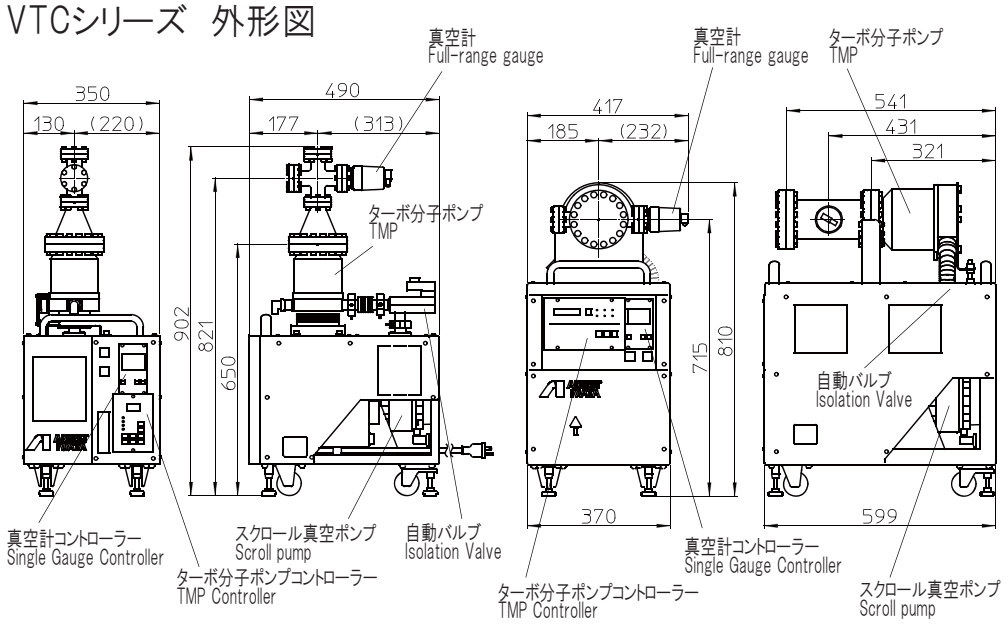

VTC-150-MV1/2　　VTC-300-EH1/2

クリーン排気＆真空

ドライスクロールポンプとターボ分子ポンプの組み合わせで、完全ドライの高真空排気システムです。

コンパクト

設置面積が小さいために、現在ご使用中の装置に近接して設置可能です。VTCタイプはキャスター付きなので移動性に優れています。

かんたん操作

ドライスクロールポンプとターボ分子ポンプを個別に運転する単独制御とボタンひとつで同時にスタートできる同時制御があります。
用途に合わせた選択が可能です。
（VTUシリーズ除く）

※同時制御を行う場合には、チャンバーと配管部品を含んだ容量に制限があります。詳しくは当社へお問い合わせください。

安全上のご注意

- この真空ポンプは、クリーン排気仕様です。人体に有害なガス、爆発、発火の危険性のあるガス、腐食性ガス、薬品、溶剤、粉体等は流さないでください。
- 特殊なガス等を排気した真空ポンプに対しては、当社では保守をお引き受けできませんのでご了承ください。
- 周囲温度5℃～30℃の範囲で使用してください。
- 製品の改造、部品の改造は絶対にしないでください。
- この真空ポンプは、取扱説明書記載のご使用方法と定期整備が必要です。
- 保証期間は取扱説明書に準拠します。また定期整備基準と保証期間は異なります。
- 本書に記載の製品を日本国外に輸出する際は、外国為替および外国貿易管理法の規定に基づく判定が必要となりますので、当社に必ずお問い合わせください。

設置上のご注意

- 爆発、発火性ガス、可燃性の無い場所に設置してください。
- 本製品は定期的なメンテナンスが必要です。保守点検かつ十分な換気が行える場所に設置してください。

Try to Dry
環境のため、ドライにこだわります

お問い合わせは

アネスト岩田株式会社
ANEST IWATA

URL　http://www.anest-iwata.co.jp
E-mail　ispinfo@anest-iwata.co.jp
真空機器部　〒223-8501 横浜市港北区新吉田町3176
TEL 045-591-1112　FAX 045-593-1539
大阪支店　〒553-0001 大阪市福島区海老江6-6-4
TEL 06-6458-5971　FAX 06-6458-5978

アネスト岩田　検索

2009.08