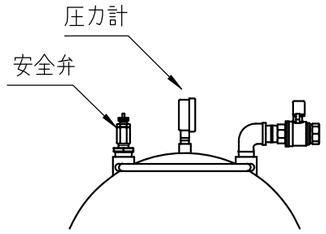

A矢視

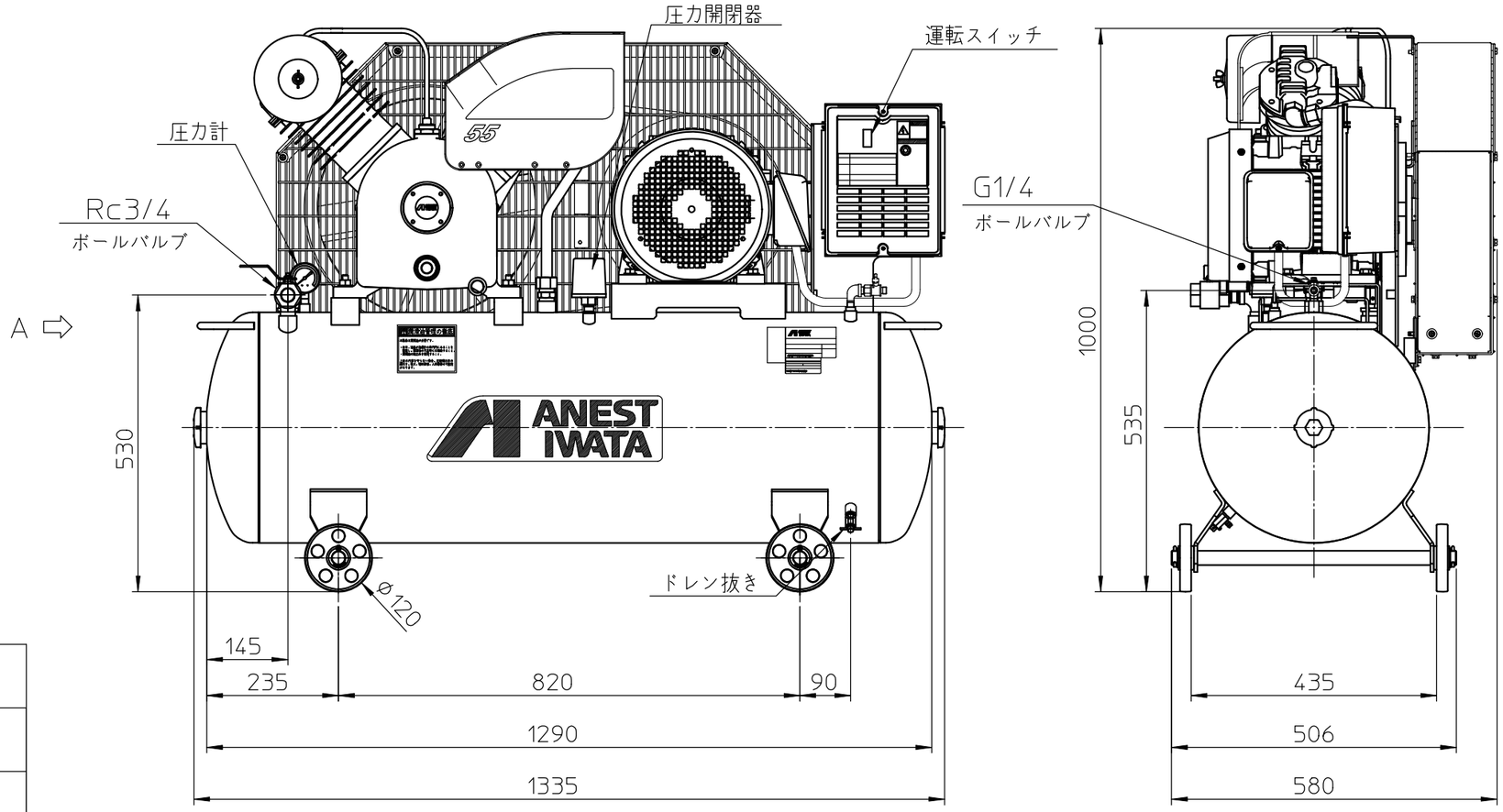

形式 model	TLP55EG-10
本体 Basic Comp.	LT75E
電動機出力 motor kW	5.5 [全閉外扇]
電動機効率クラス motor efficiency class	IE3 プレミアム効率
最高圧力 MPa Max. working pressure	1.0
回転数 min compressor speed	1110
吐出空気量 L/min F.A.D.	630
騒　音 dB Noise level	71
質　量 kg Weight	230
配管出口 Outlet size	Rc3/4X1(ボールバルブ) G1/4X1(ボールバルブ)
空気タンク容量 L Air receiver	155
外観寸法 mm Approx. netdimensions	1335X580X1000

注意．記載の仕様と一部構造は、予告無く変更することがあります。

NOTE. Structure and specification subject to change without notice.

参考
PRELIMINARY
18.09.14

形式 model	TLP55EG-10
名称 name	コンプレッサ Compressor

ANEST IWATA Corporation