ANEST IWATA

取扱説明書（国内販売用） The English version is printed the back page.

エアーブラシ自動ガン
AS－80－001

この取扱説明書に示された警告事項および注意事項は必ず守ってください。
使用時に不用意に液体が噴出したり、有機溶剤の吸引により重大な身体上の障害を起こすことがあります。
⚠ 印付きの下記マークは、安全上、特に重要な項目ですので、必ずお守りください。

⚠警告	警告内容を怠った場合、人が死亡又は重傷を負う可能性が想定されることを示します。
⚠注意	注意内容を怠った場合、人が傷害を負う可能性、または物的損害の発生する可能性が想定されることを示します。
重 要	この記号は、機械の性能や機能を十分に発揮してお使いいただくために守っていただきたい内容を示しています。尚、本取扱説明書で示す安全事項は、必要最低限のものであります。国や自治体の消防、電気、安全関連の法規、規則又、それぞれの企業や事業所で規則、規定として守るべき事項に従ってください。

この取扱説明書は、安全にご使用いただくために重要な警告、注意事項および取扱い方法について記載しています。
この取扱説明書で扱われている機器は、塗装業務用途の商品です。
他の用途には使用しないでください。
正しい取扱指導を受けられ、機械の操作方法を理解された方以外の人は、使用しないでください。
ご使用前に、必ずお読みになり、十分理解してからご使用ください。
本書はすぐに確認できる場所に大切に保管してください。

重要仕様

最高使用圧力		0.29MPa
騒音値		55.2dB (A)
条件	吹付条件	0.29MPa
	測定位置	自動ガンより後方へ 1m 地上より高さ 1.6m
使用温度範囲		雰囲気温度 5℃～40℃ 流体温度 5℃～43℃（液体、気体）

主要仕様

形　式	供給方式	噴霧方式	ﾉｽﾞﾙ口径 φmm	空 気 使用量 l/min (0.29MPa 時)	接続ねじ径	質量 g
AS-80-001	圧送式 重力式	丸吹き	0.4	15	Rc1/8	175

部品名称

	No.	品　　名	数量
	1	ニードルキャップ	1
	2	ノズルキャプ	1
	3	ヘッドキャップ	1
◆	4	ノズル	1
◆	5	Oリング	1
	6	本体頭部	1
◆	7	パッキン（1）	1
	8	本体セット	1
◆	9	Oリング	1
◆	10	バックリング	1
	11	Oリング押え	1
◆	12	ニードル弁	1
◆	13	Oリング	1
	14	ピストン	1
	15	止めナット	1
	16	ばね	1
	17	Oリング	1
	18	ジャミナット	1
	19	調節ツマミ	1
	20	支持ボルト	1
	21	六角ナット	1
	22	取扱説明書（本書）	1

◆ 印部の部品は消耗品です。

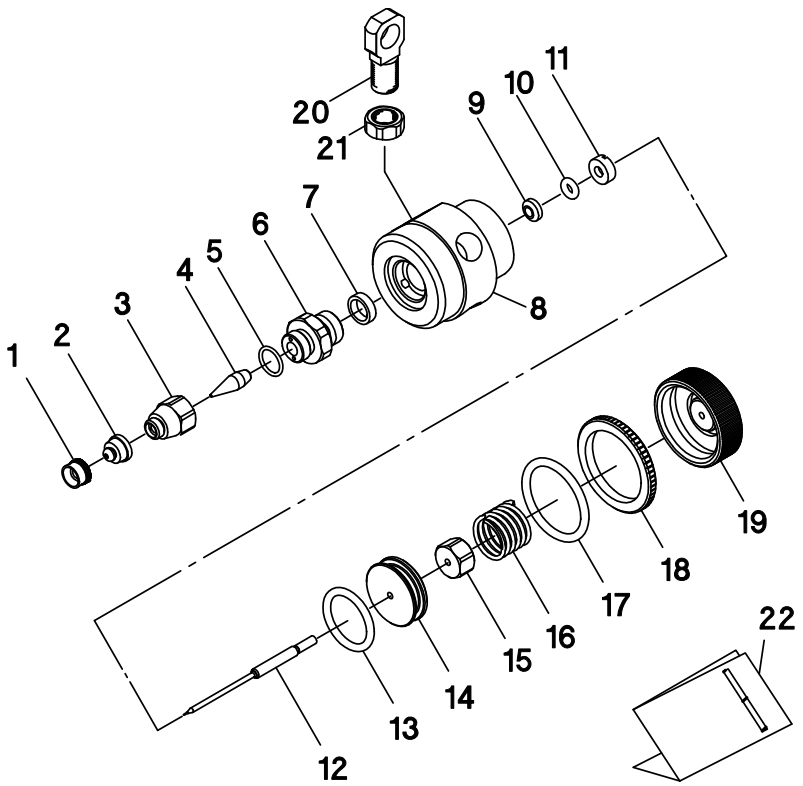

◎ 部品御注文の際は、自動ガン形式、の表示、及び上記No. 品名を御指定ください。
◎ ノズル又は、ニードル弁を交換する場合は、ノズル・ニードルセットの組み合わせで交換してください。
◎ 開封時、破損や欠品がないことを確認してください。
◎ 欠品、輸送上の損傷がある場合は危険防止のため使用せず、お買い求めになった販売店又は当社支店・営業所・サービス会社までご連絡ください。

■安全にご使用頂くための警告事項

⚠警告

火災と爆発

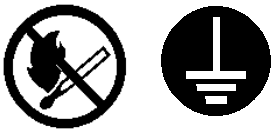

1. 吹き付け作業場は、火気厳禁です。
・塗料は引火性があり火災の危険性があります。
・たばこ、点火、電気機器等、引火の恐れがあるものは必ず避けた所でご使用ください。
・電気回路は防爆構造とするか、又は非危険場所に設置してください。

2. 自動ガンにはアース線入りホースを使用する等、確実にアースを接続してください。
アースが不十分ですと、静電気のスパークによる火災、爆発の危険性があります。

機器誤用

1. 絶対に人や動物に向けてスプレーしないでください。
目や皮膚の炎症、人体への危険があります。

2. 最高使用圧力以上でのご使用は絶対に避けてください。

3. 洗浄、分解、保守作業をする前及び作業中断時には必ず液体と空気の圧力を逃がしてください。
圧力が残っていますと、誤動作、洗浄液の飛散により人体に危険があります。
圧力を逃がす方法はまず、自動ガンへの圧縮空気、液体、シンナー等の供給を停止します。
次に、ピストン作動用空気のみを供給し、ニードル弁を動かすことにより液体を排出し、全ての圧縮空気の供給を停止します。

人体保護

1. 吹き付け作業は、塗装ブース等を使用し、換気の良いところで使用してください。
換気が不十分ですと有機溶剤中毒や引火の危険が増えます。

2. 常に適切な服装または保護具を着用してください。（眼鏡、マスク、手袋）
目や皮膚に洗浄液等がつき炎症を起こします。
目や皮膚に異常を感じたら直ちに医師の治療をうけてください。

3. 健康安全上耳栓の着用をお奨めします。
使用条件、作業環境により、騒音値が85dB（A）以上になる場合があります。

その他

1. 製品の改造はしないでください。
十分な性能が発揮できないばかりか、故障の原因となります。

2. 他の装置（ロボット、レシプロ、等）の作動範囲内で作業をする場合は、装置の停止を確認してから行ってください。
ロボットやレシプロとの接触でけがをすることがあります。

3. 腐食性の液体（酸、アルカリ等）は使用しないでください。
腐食性のある液体（酸、アルカリ、化学薬品など）をご使用になる場合は、事前に適合性を確認して下さい。適合性検討のための材質リストを提出する用意があります。

4. 食品用や化学薬品用には使用しないでください。
食品や薬などの経口製品およびこれらの製造設備には使用できません。
液体通路内部の腐食による事故発生や異物混入による健康障害の可能性があります。

5. 異常を発見したら直ちに使用を停止して原因を調査してください。異常が解決されるまでは再使用しないでください。

■接続方法

⚠注意

・エアードライヤやエアーフィルタを通したきれいな圧縮空気を使用してください。
塗布作業に使用する空気が汚れていると、塗布不良を起こします。

・購入後初めてご使用の場合、液体通路内部の防錆油を取り除くため、シンナーを吹いて内部の洗浄を行ってください。
防錆油が残っていると、はじき等塗布不良の原因となります。

・二方及び三方電磁弁の有効断面積はφ4相当以上及び、エアホースは内径φ6以上長さ10m以内が適正です。
三方式電磁弁の排出空気容量があまり小さいもの及び三方式電磁弁と自動ガンまでのエアホースを長くしすぎたりすると、作動、停止に多少の遅れが起こります。

・吹付け用空気、ピストン作動用空気のON／OFFタイミングは、次の順番で行ってください。
吹付開始時 ①吹付け用空気 → ②ピストン作動用空気
吹付終了時 ①ピストン作動用空気 → ②吹付け用空気
ON／OFFタイミングが不適正の場合、スピットによる塗布不良を起こします。

・ホースは、自動ガンにしっかりと固定してください。
ホースのはずれ、容器の落下により、人体に傷害を及ぼす可能性があります。

作業 1　自動ガンを取付ステーに取付け、目的の吹付方向に向けてから固定します。
作業 2　吹付け空気側（ A 刻印側）に吹付け空気用ホースを、作動空気側（ C 刻印側）に作動空気用ホースを接続します。
作業 3　液体ホースを液体入口側に接続します。
作業 4　自動ガンにシンナーを供給し、吹付けを行い自動ガンの液体通路をシンナー洗浄します。
作業 5　自動ガンに塗料を供給し、塗料の試し吹きを行い空気量、塗料噴出量、パタン幅を調節します。

〔空気・塗料ホース接続箇所〕

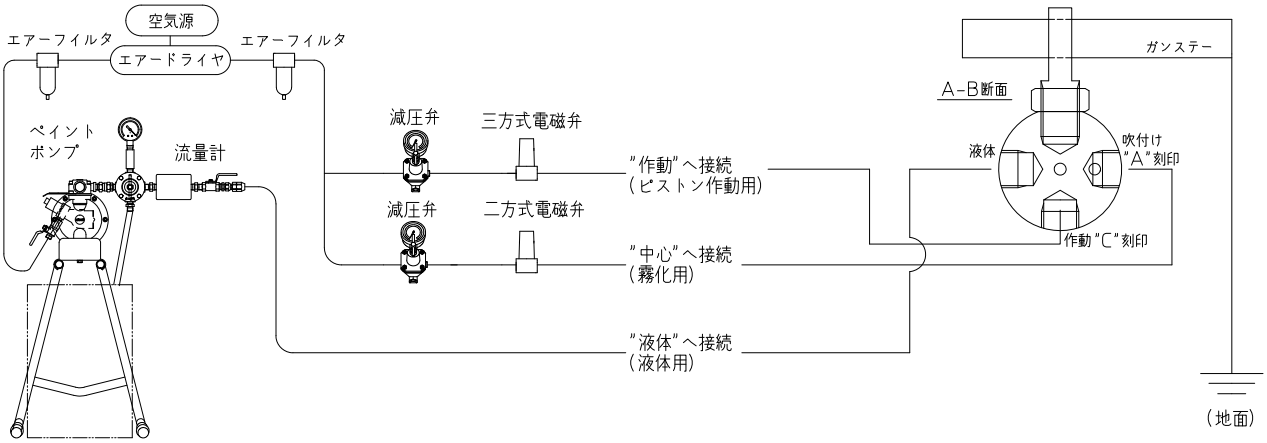

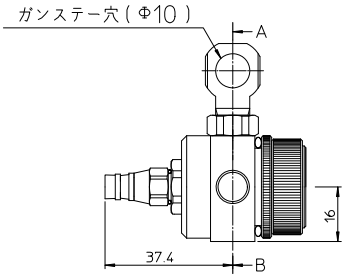

◎空気ニップル部、液体ニップル部共全てRc1/8(PT1/8)めねじです。
ご使用時は、市販のジョイントを用意してください。

■調節方法

作業 1　ピストン作動用圧力を0.20～0.29MPa の範囲に設定します。
作業 2　吹付空気圧力は液体の性質、作業条件により異なりますが、概略0.1～0.29MPaの範囲に設定します。
作業 3　液体粘度は、液体の性質、作業条件により異なりますが、粘度カップ(NK-2)で12～23秒程度が適当です。
作業 4　吹付距離は10～100mm の範囲でできるだけ近づけて塗布してください。

■保守・点検

⚠ 警告

・安全にご使用頂くための警告事項の機器誤用3項に従い、圧力を完全に逃がしてから作業してください。
・十分理解され、熟達された方が行ってください。

⚠注意	・極細の吹付けパタンを得るために、ニードル弁の先端が鋭く尖っています。危険ですので取扱いには十分ご注意ください。

保守時の作業手順	重　要
1. 残った液体を他の容器に移した後、液体通路の洗浄を行います。液体通路の洗浄は少量の洗浄剤を吹き付けて行います。	1. 洗浄不良はパタン形状や粒子の不具合の原因となります。特に二液塗料を御使用後は素早く入念に洗浄してください。
2. 各部の洗浄は洗浄剤で浸したブラシで行いウエス等でふき取ります。	2. 自動ガン全体を洗浄剤等の液中に浸さないでください。長時間浸漬した場合、構成部品の損傷の原因となります。なお、洗浄時にはキャップ、ノズルの各噴出穴及びニードル弁は絶対にキズを付けないでください。
3. 分解する前には液体通路内部を十分洗浄します。 (1)ノズルの分解	3. 分解した時、シート部に傷を付けないように注意してください。 (1)-1 ヘッドキャップを外す時は、シート部保護のためピストンを引いてから行ってください。その後ノズルを外します。 (1)-2 ノズル～ヘッドキャップを取り付け時もピストンを引いた状態で行ってください。
(2)ニードル弁セットの分解 調節ツマミを外した後、止めナットをもってニードル弁、ピストン、Oリングを同時に引き抜き止めナットを外します。	(2)調節ツマミは、ニードル弁用ばねで強く押されているため分解時、ばねが飛び出さないように注意してください。

点　検　箇　所	部　品　交　換　基　準
1. ヘッドキャップおよびノズルの各穴の通路	つぶれ、変形がある場合は交換
2. パッキン、Oリング類	変形、摩耗の場合交換
3. ノズル、ニードル弁間のシート漏れ	ノズル、ニードル弁の洗浄を十分行っても、漏れがある場合交換

パターン	原　　因	対　　策
息切れ （ｽｷｯﾋﾟﾝｸﾞ）	ニードル先端の液体が固着	ニードル先端の清掃
	本体頭部とパッキン（１）間より空気が混入	本体頭部とパッキン（１）を外し、清掃した上で再度取り付けてください。尚、パッキン（１）にキズ、ヘタリがある場合は交換してください。
	ノズル先端が、ノズルキャップより引っ込んでいる。	ノズルキャップを締め付けてください。
粗粒子 （ｽﾊﾟｯﾀﾘﾝｸﾞ）	ノズル、ニードル、ニードルキャップ先端に液体が固着	ノズル、ニードル、ニードルキャップを清掃してください。
	ニードル先端の曲がり、ノズル先端の割れ、キズ	部品交換を交換してください。
	ノズルのつまり	清掃してください。
	吹付け空気圧が低い	高くしてください。
	粘度が高い	うすめ液を追加し粘度を低めに調節してください。

状　況	発生箇所	チェック箇所	原　　因	締め増し	調整	洗浄	部品交換
液体漏れ	自動ガン先端部	ノズル ～ ニードル弁	シート面のゴミ・キズ・摩耗			○	○
			塗料調節ツマミの緩めすぎ		○		
			ニードル弁ばねのヘタリ				○
		本体頭部 ～ パッキン(1)	締め付け不良	○			
			シート面のゴミ・キズ			○	○
			パッキン(1)のキズ、ヘタリ				○
		ニードル弁パッキン部	Oリング押えの締め付けすぎによるニードル弁戻り不良		○		○
			ニードル弁への液体の固着によるニードル弁戻り不良		○	○	
	ニードル弁パッキン部	ニードル弁パッキン～ニードル弁	摩耗	○			○
		ニードル弁パッキン	締め付け不良	○			
液体出ず	自動ガン先端部	調節ツマミ	開度不足		○		
		ノズル	孔の詰まり・ゴミ・固着			○	
		ニードル弁パッキン～ニードル弁	塗料固着			○	○
			Oリング押えの締め付けすぎ		○		
		吹付空気圧力	供給空気圧力不足		○		

■保証と修理サービス

・保証期間は、お買いあげの日から6ヶ月です。
・万一、故障の場合は、お買いあげの販売店又は当社支店・営業所・サービス会社にご連絡ください。
保証期間中は、無償修理いたします。
・本製品の故障または不具合に伴う生産補償、営業補償など二次損失に対する補償は致しませんのでご了承願います。
・次の場合は保証期間内でもお客様のご負担（有償）になります。
・取扱説明書の注意事項を守られなかったことによる故障および損傷
・お客様の取扱上の不注意による故障および損傷
・消耗品の交換・修理
・天災、地変、火災、地震、水害、塩害、落雷、公害などによる故障および損傷
・純正部品以外の部品が使用されている場合
・指定の修理店以外による修理がなされている場合
・保証は日本国内においてのみ有効です。
This warranty is valid only in Japan

【免責事項】
本製品の故障または不具合に伴う生産補償、営業補償など二次的、派生的または間接的な損害に対する補償はいたしかねますのでご了承をお願い申し上げます。

【お問い合わせ先】
・電話でのお問合わせ
スプレーガン、静電塗装機、塗料供給装置、液圧機器、塗装ブース、自動塗装装置、塗装プラント、塗装ロボット、環境装置に関するお問い合わせ
0800－100－1926
その他、上記以外に関するお問い合わせ
0120－917－144
＜受付時間: 9:00～12:00/13:00～17:00 但し、土日・祝日・弊社指定休日を除く＞
各種お問い合わせ先は変更する場合がございますので、最新のお問い合わせ先につきましては当社ホームページをご覧ください。
・メールでのお問合わせ　http://www.anest-iwata.co.jp

アネスト岩田株式会社
〒223-8501 横浜市港北区新吉田町 3176
ホームページ http//www.anest-iwata.co.jp

取説 No.T119-04
ｺｰﾄﾞ No.AS-80-001-20-02