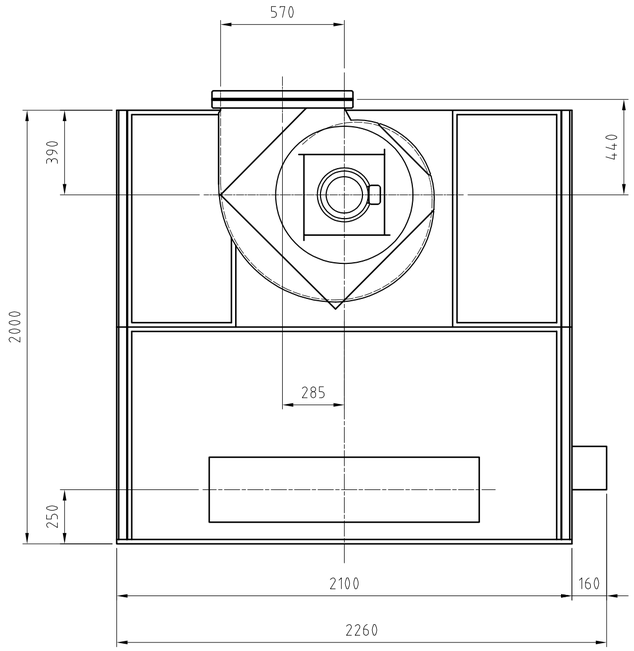

主な仕様

平均風速	0．6 m／s		
排気風量	145 ㎥／min		
水量	840 ℓ		
排気ファン	No，3 ½ ターボファン 風量145 ㎥／min　静圧9．8 hPa {100㎜H_2O}		1台
排気ファン用モータ	全閉外扇形立形	3相　200V　4P　3．7kW　≪IE3モータ≫	1台
照明	LED照明	200V　45W　1灯入り	1台
スイッチ	操作盤	排気ファン・照明　ON／OFF用	1面
電気仕様	普通仕様		1式
塗装色	ブース本体	N－7．5　　:グレー	
	天井板補強	3．64PB4．74／4．86　:パステルブルー	
	排気ファン	3．64PB4．74／4．86　:パステルブルー	
1次側供給電源	3相　200V	ブレーカ容量　　60A	

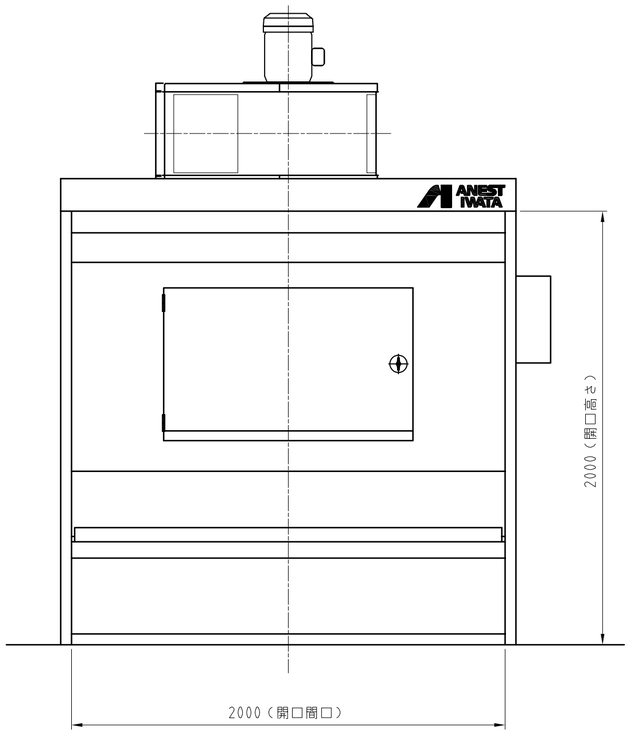

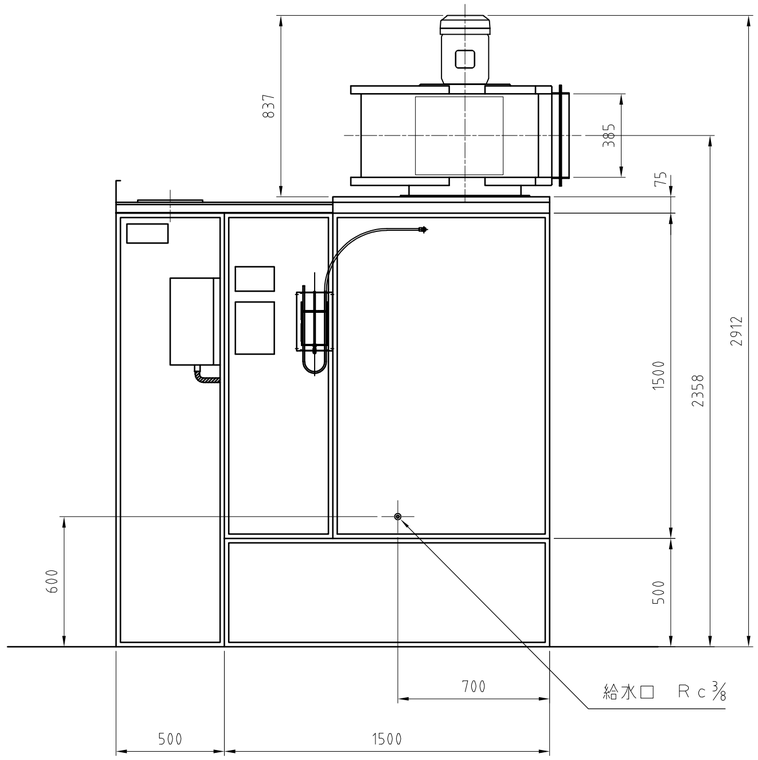

単位 Unit	mm	尺度 Scale	1:20	CAD改
形式 Model	VBL-20F			
品名 Des-cription	ベンチュリーブース 組立図			
図番 DWG No.	D__VBL-20FM6			

参　考

Reference Drawing

アネスト岩田株式会社
ANEST IWATA Corporation