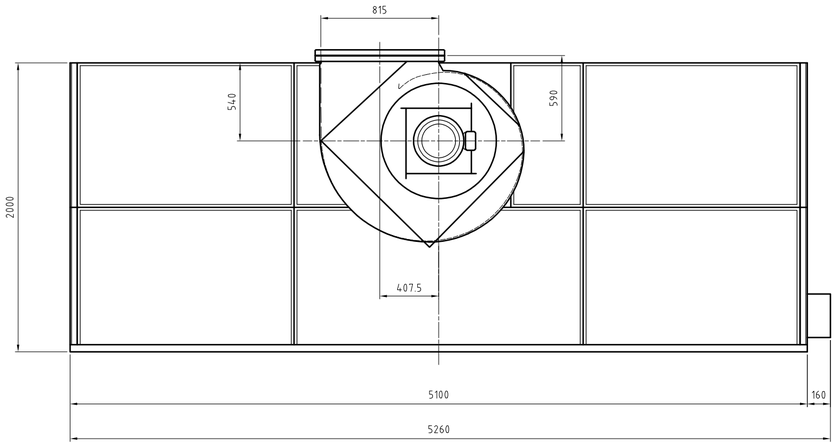

主な仕様

平均風速	0．6 m／s	
排気風量	360 ㎥／min	
水量	2100 ℓ	
排気ファン	No．5 ターボファン 風量360 ㎥／min　静圧9．8 hPa {100㎜H_2O}	1台
排気ファン用モータ	全閉外扇形立形 3相 200V 4P 11kW ≪IE3モータ≫	1台
スイッチ	スターデルタ始動器　排気ファン ON／OFF用	1面
電気仕様	普通仕様	1式
塗装色	ブース本体　N－7．5　:グレー 天井板補強　3．64PB4．74／4．86 :パステルブルー 排気ファン　3．64PB4．74／4．86 :パステルブルー	
1次側供給電源	3相 200V　ブレーカ容量　125A	

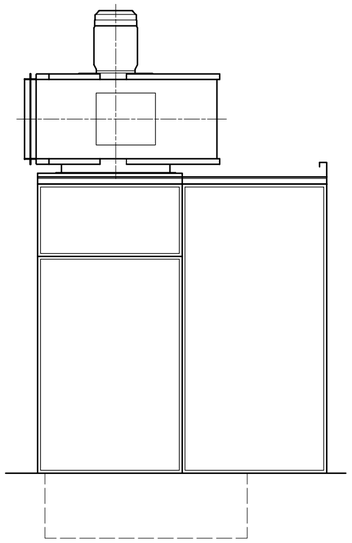

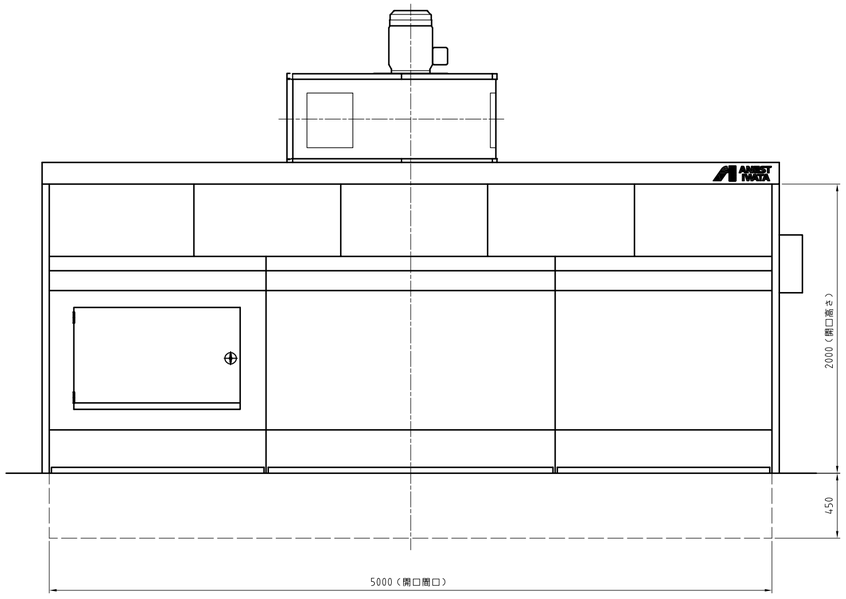

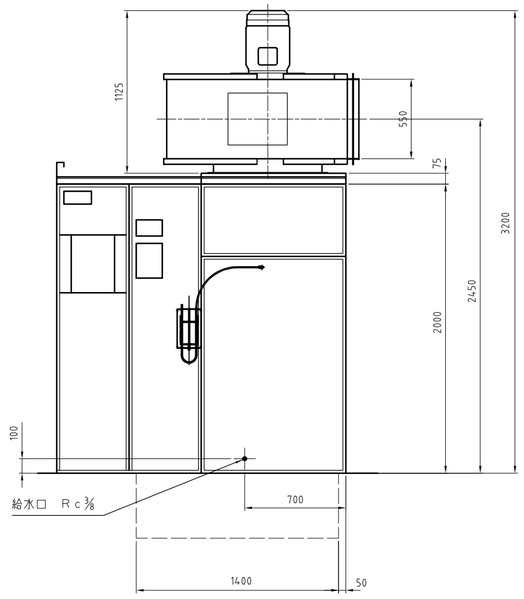

単位 Unit	mm	尺度 Scale	1:30	CAD改
形式 Model	VBP-50F			
品名 Des-cription	ベンチュリーブース 組立図			
図番 DWG No.	D__VBP-50FM5			

参　考

Reference Drawing

アネスト岩田株式会社
ANEST IWATA Corporation