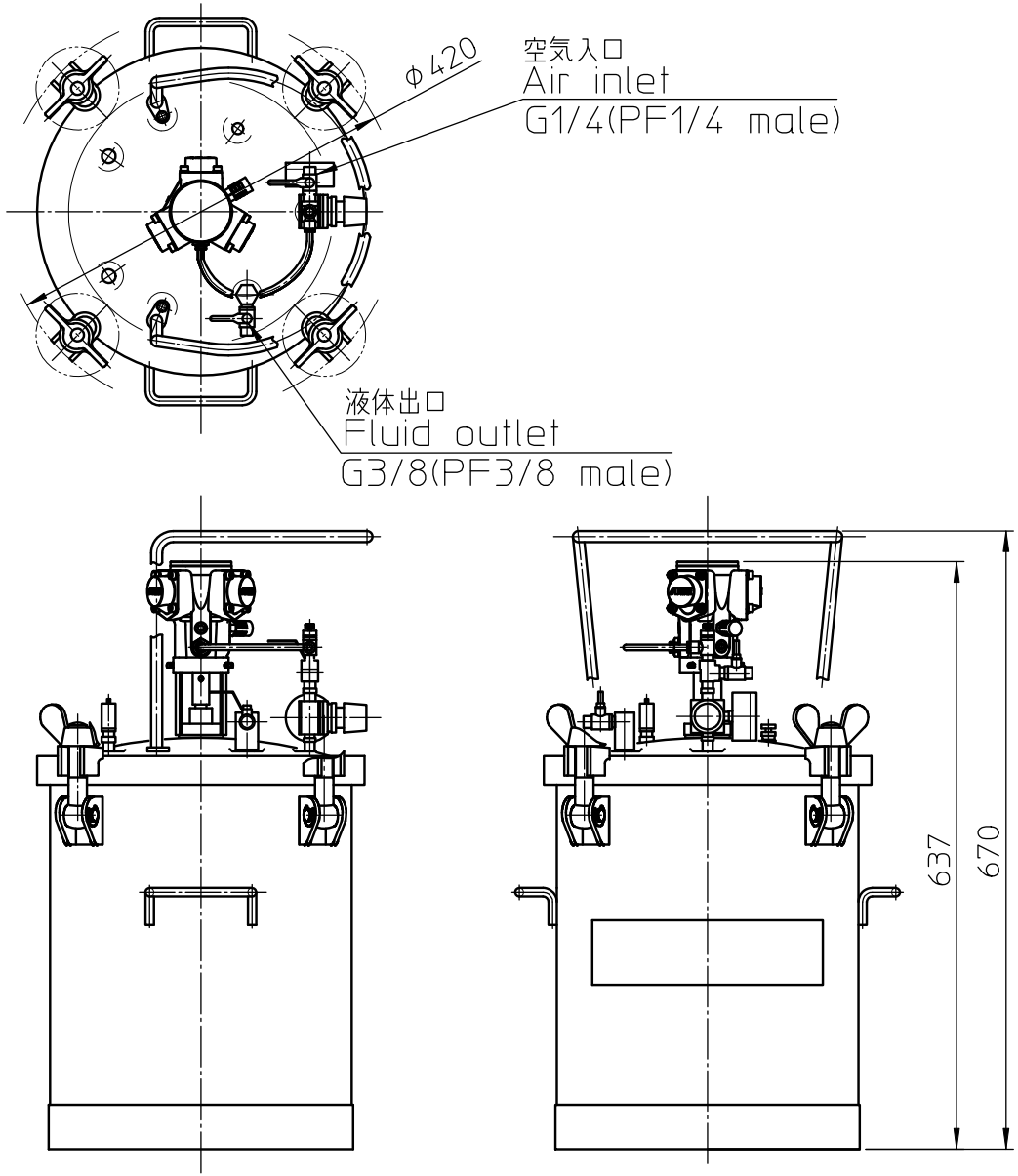

撹拌方式 Agitation type	自動 Auto
最高使用圧力 Maximum working pressure	0.4MPa
タンク容量 Tank capacity	25ℓ
本体質量 Body mass	22kg
エアレギュレーター ボールコック付 Air regulator with ball cock	有 Yes
濾過網メッシュ Filter mesh	有 Yes(#40)
レベルゲージ Level gauge	無 No

単位 Unit	mm	尺度 Scale	1 : 8	CAD-C
形式 Model	COT-20M			
品名 Des-cription	コールドタンク Cold tank			
図番 DWG No.	14971680			

参　考

Reference Drawing

アネスト岩田株式会社
ANEST IWATA Corporation