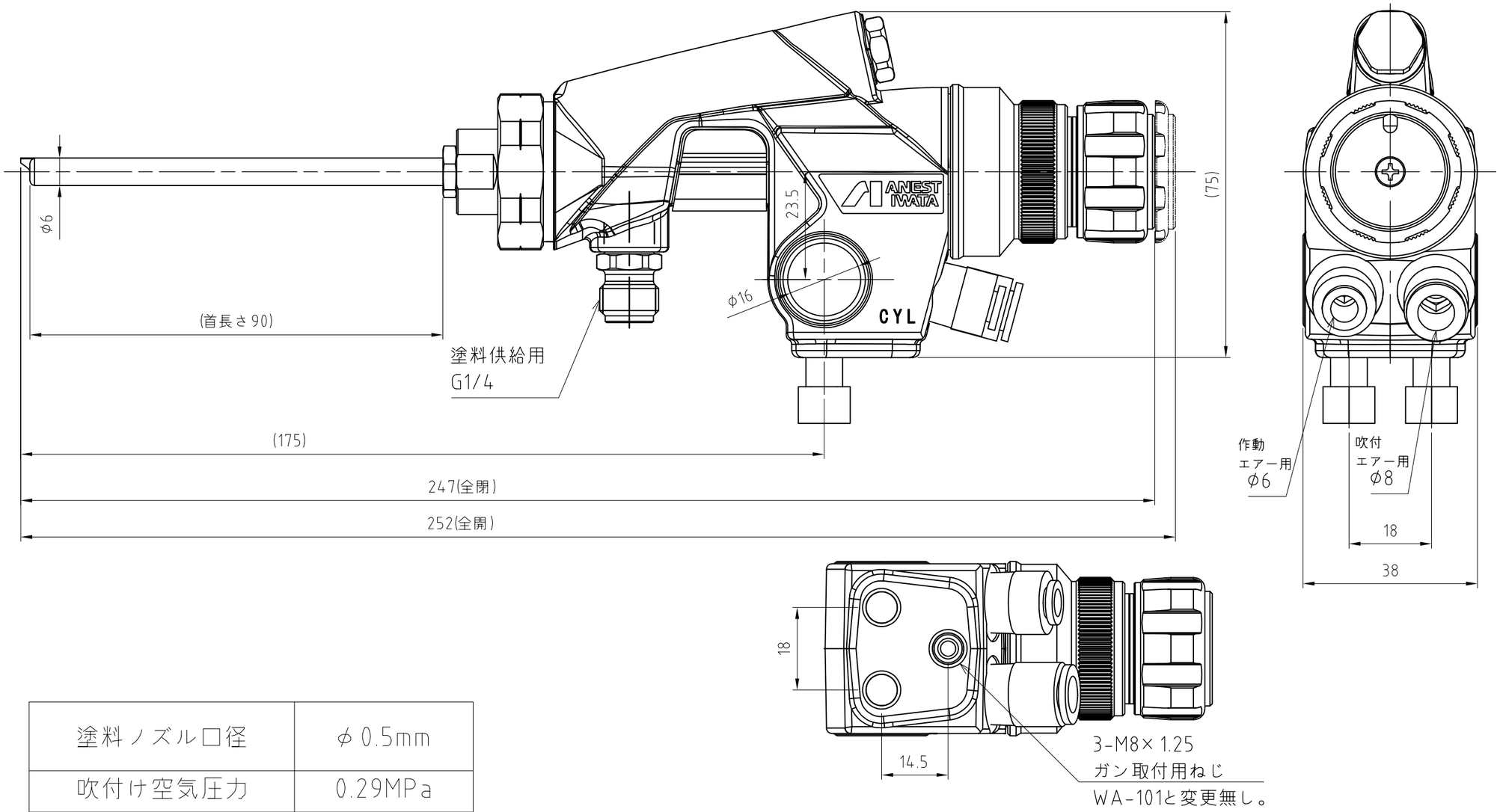

塗料ノズル口径	φ0.5mm
吹付け空気圧力	0.29MPa
塗料供給方式	圧送式
首径	φ6mm
首長さ	90mm

※空気ニップル（接続口径：G1/4）×２ヶは、付属品として同梱しております。

形式 Model	mm	尺度 Scale	1:1	CAD-C
形式 Model	RK1-A05-0690			
品名 Des-cription	AUTO SPRAY GUN			
図番 DWGNo.	RK1-A05-0690-SANKO			

参　考

Reference Drawing

アネスト岩田株式会社
ANEST IWATA Corporation